BIEMMEDUE S.p.A.

TITAN 1000 Diesel 240V 1~ 60Hz

L-D521.00-BM

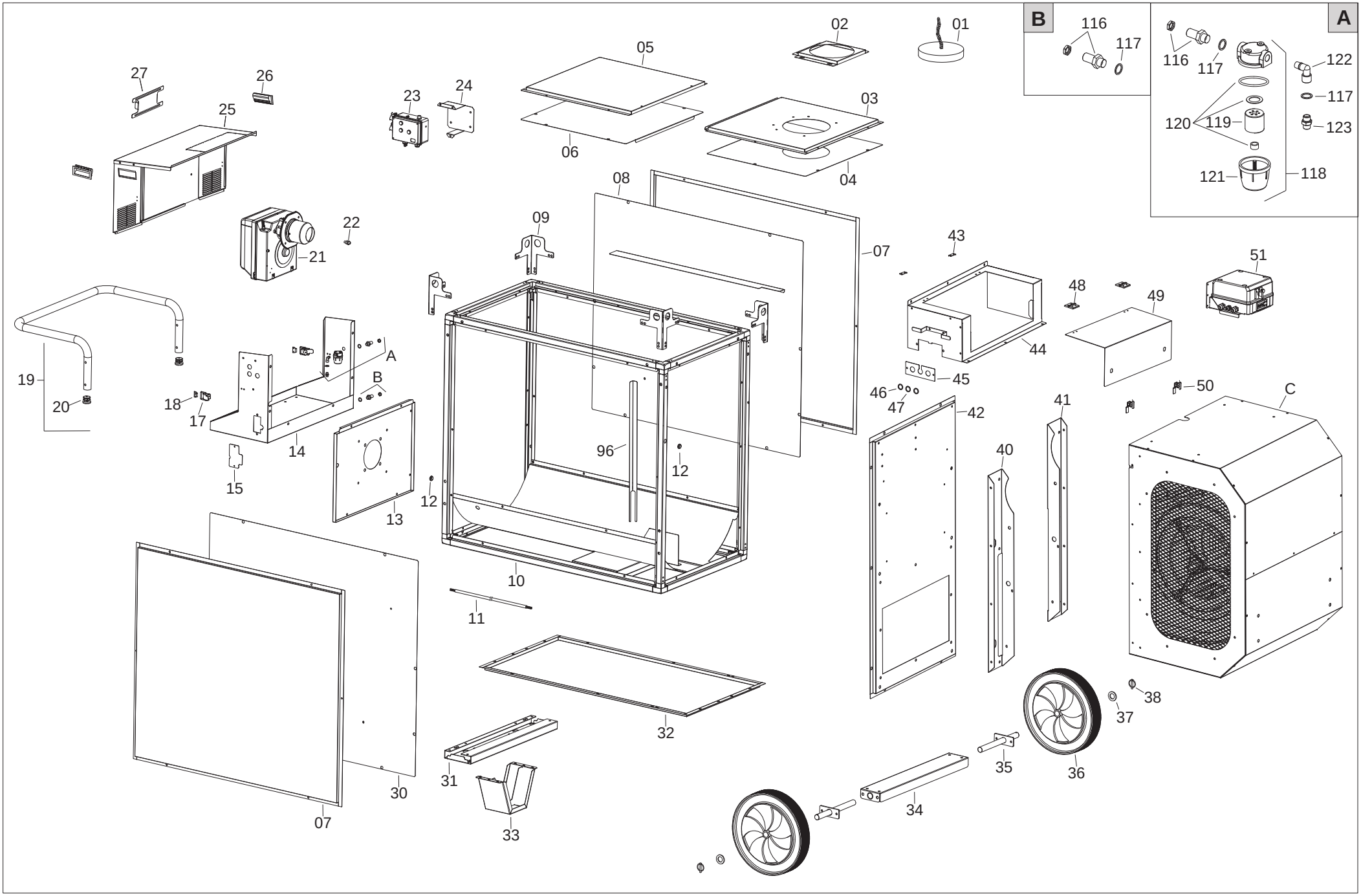

C

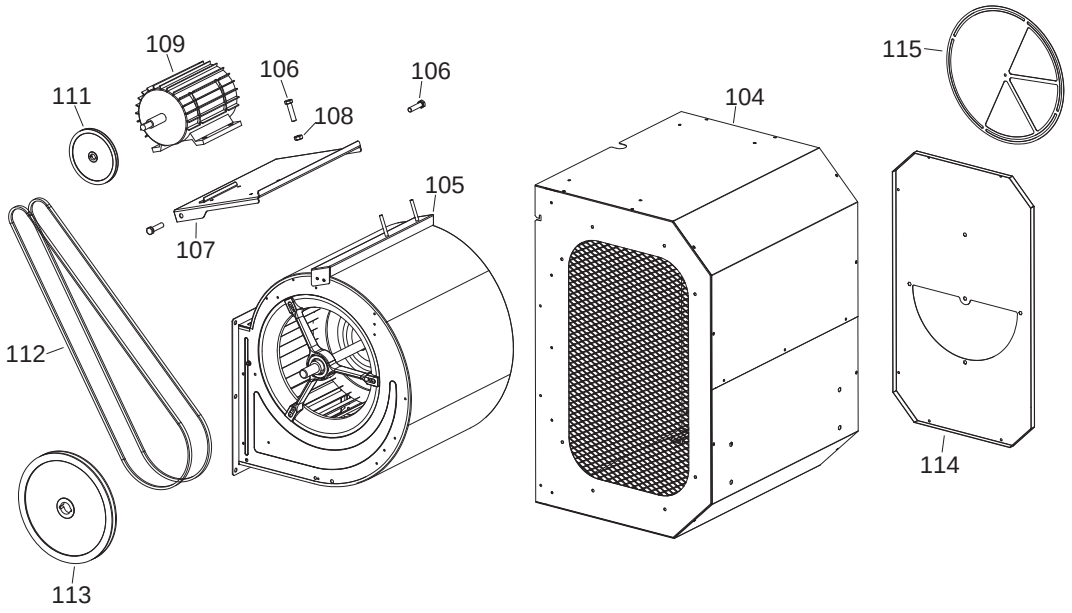
109
106
106
111
108
104
115
105
107
112
114
113

51

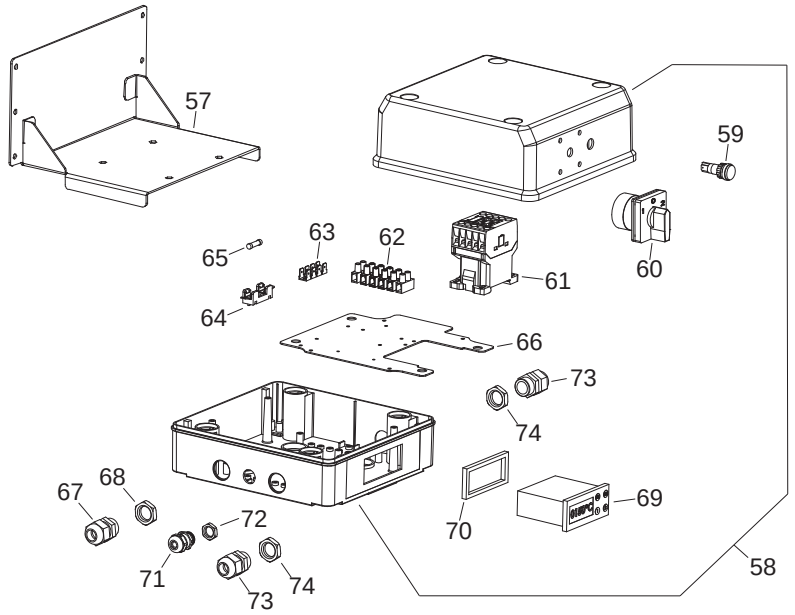
57
59
63
62
65
61
60
64
66
73
74
67
68
69
70
72
71
73
74
58

75

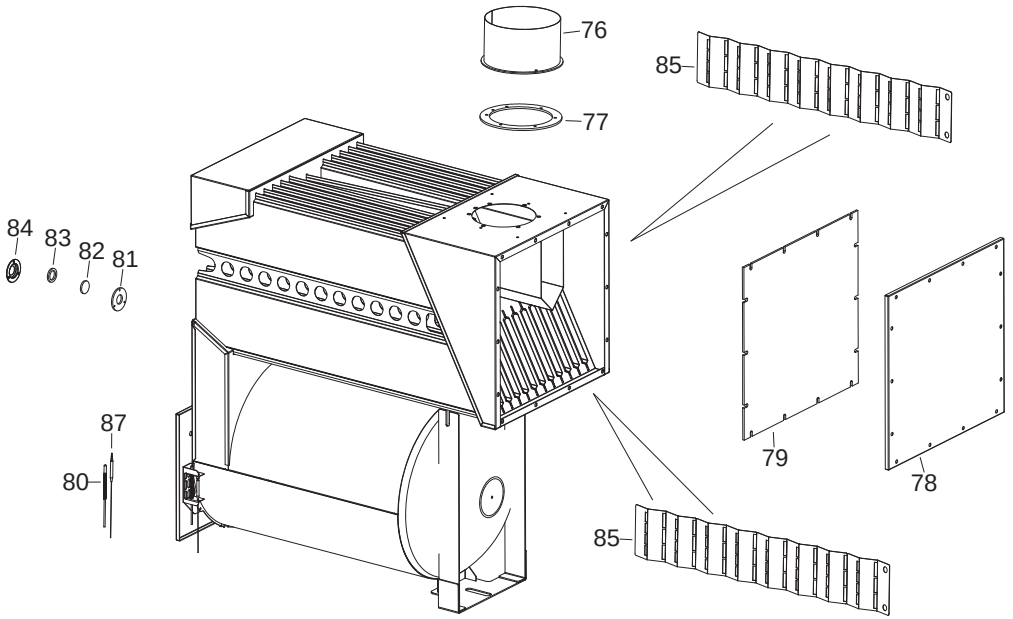
76
85
77
84
83
82
81
87
80
79
78
85

23

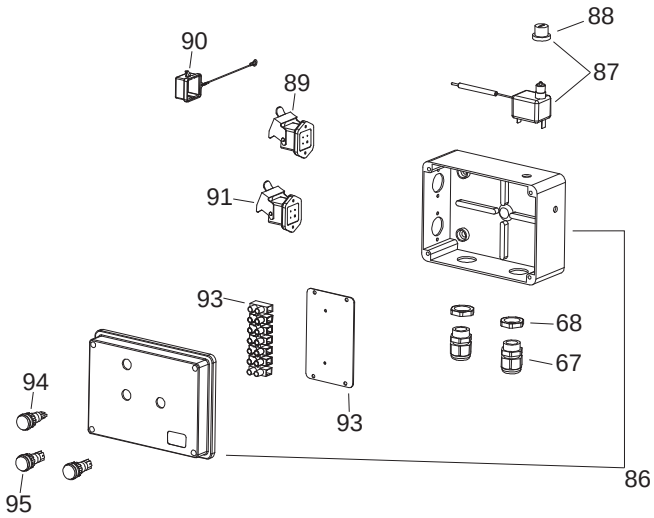
88
90
87
89
91
93
68
67
94
93
86
95

PL 05/17			Da N.° serie	De No. Serie	Von Masch. Nr.	From S/N
			54500001			
POS	P/N	LEGENDA	DESCRIZIONE	DESCRIPTION	BESCHREIBUNG	DESCRIPTION
01	C30400-10	-	Tappo	Bouchon	Stöpsel	Cap
02	G04360	-	Pannello	Panneau	Verkleidungsplatte	Panel
03	G04535-9010	-	Pannello	Panneau	Verkleidungsplatte	Panel
04	G04536	-	Pannello	Panneau	Verkleidungsplatte	Panel
05	G04537-9010	-	Pannello	Panneau	Verkleidungsplatte	Panel
06	G04538	-	Pannello	Panneau	Verkleidungsplatte	Panel
07	G04539-9010	-	Pannello	Panneau	Verkleidungsplatte	Panel
08	G04540	-	Pannello	Panneau	Verkleidungsplatte	Panel
09	G04289	-	Staffa	Étrier	Bügel	Stirrup
10	G04541-9005	-	Telaio	Châssis	Gestell	Frame
11	E30482-2	L = 3 m	Cavo alimentazione elettrica	Câble d'alimentation	Stromversorgungskabel	Power cord
12	C30301	Ø18 mm	Passacavo	Protection cable	Kabeldurchgang	Cable protection
13	G04560-9005	-	Pannello	Panneau	Verkleidungsplatte	Panel
14	G04561-9005	-	Basamento	Base	Sockel	Base
15	G04370-9005	-	Pannello	Panneau	Verkleidungsplatte	Panel
17	M20430	-	Chiusura a leva	Grenouillèr	Hebelverschlüsse	Toggle latch
18	M20431	-	Gancio	Crochet	Haken	Catch
19	P20319-9005	-	Maniglia	Poignée	Griff	Handle
20	C30398	-	Tappo	Bouchon	Stöpsel	Cap
21	076B204	RIELLO R40	Bruciatore gasolio	Bruleur a fuel	Ölbrenner	Oil burner
22	T20467	DELAVAN 5,00 GPH 60° b	Ugello gasolio	Gicleur	Düse	Nozzle
23	G00522	-	Quadro elettrico	Coffret éléctrique	Schaltkasten	El. control box
24	G04371-9005	-	Staffa supporto termostato	Bride de fixation thermostat	Trägerbügel Thermostat	Thermostat support bracket
25	G04562-9010	-	Pannello	Panneau	Verkleidungsplatte	Panel
26	C10209	-	Maniglia	Poignée	Griff	Handle
27	G04373-9005	-	Pannello	Panneau	Verkleidungsplatte	Panel
30	G04544	-	Pannello	Panneau	Verkleidungsplatte	Panel
31	G04376-9005	-	Staffa supporto	Étrier support	Trägerbügel	Support bracket
32	G04546-9005	-	Pannello	Panneau	Verkleidungsplatte	Panel
33	G04547-9005	-	Piede	Support	Stütze	Support
34	G04379-9005	-	Staffa supporto assale	Etrier support essieu	Trägerbügel Achse	Wheels axle support bracket
35	G04548	Ø 26	Assale	Essieu	Achse	Wheel axle
36	C10572	Ø 500 - Ø 26	Ruota	Roue	Rad	Wheel
37	M20111	Ø26 x Ø44 x 4	Rondella	Rondelle	Unterlegscheibe	Washer
38	M20505	Ø 6x45mm	Spinotto a scatto	Goujon à encliquetage	Springbolzen	Latched pin
40	G04549-9005	DX	Staffa supporto	Étrier support	Trägerbügel	Support bracket
41	G04550-9005	SX	Staffa supporto	Étrier support	Trägerbügel	Support bracket
42	G04551-9005	-	Pannello	Panneau	Verkleidungsplatte	Panel
43	G04383	-	Distanziale	Epaisseur	Passstück	Spacer
44	G04552-9005	-	Scatola quadro elettrico	Boîte de panneau électrique	Schaltkasten Box	Electrical panel box
45	G04385-9005	-	Piastra supporto	Plaque support	Montageplatte	Support plate
46	C30316	Ø18	Tappo copriforo	Bouche trou	Lochstöpsel	Hole cap
47	C30389	Ø16 mm	Passacavo	Protection cable	Kabeldurchgang	Cable protection
48	M20432	-	Cerniera	Charniere	Reißverschluss	Hinge

PL 05/17			Da N.° serie	De No. Serie	Von Masch. Nr.	From S/N
			54500001			
POS	P/N	LEGENDA	DESCRIZIONE	DESCRIPTION	BESCHREIBUNG	DESCRIPTION
49	G04553-9005	-	Pannello	Panneau	Verkleidungsplatte	Panel
50	M20418	-	Serratura	Verrouiller	Sperren	Lock
51	G00521	-	Quadro elettrico	Coffret éléctrique	Schaltkasten	El. control box
57	G04387-9005	-	Staffa	Étrier	Bügel	Stirrup
58	E20725-03	-	Scatola plastica	Boîte plastique	Gehäuse, Kunststoff	El. components box
59	E11033	230V	Lampada	Lampe	Lampe	Lamp
60	E10141	I - 0 - II - III	Interruttore	Interrupteur	Schalter	Switch
61	E10455	AF26-30-00-13	Teleruttore	Contacter	Relaisschalter	Contactor
62	E20301	10 mm2 - 12 pin	Morsettiera	Barrette de connection	Klemmenleiste	Terminal board
63	E20319	-	Morsettiera per cavi terra	Barrette de connection	Klemmenleiste für Erdungskabel	Ground terminal board
64	E20508	6 x 32	Portafusibile	Porte fusible	Sicherungshalter	Fuse holder
65	E10308	6x30 - 10A - T	Fusibile	Fusible	Sicherung	Fuse
66	G04388	-	Piastra supporto	Plaque support	Montageplatte	Support plate
67	E20959	PG 13,5	Pressacavo	Presse étoupe	Kabeldurchgang	Cable fastener
68	E20960	PG 13,5	Dado per pressacavo	Ecrou pour presse étoupe	Mutter für Kabeldurchgang	Cable fastener nut
69	E50794	K38	Termoregolatore	Thermorégulateur	Wärmedigitalregler	Thermoregulator
70	E50794-1	POR303/B	Guarnizione	Joint	Dichtung	Seal
71	E20933	PG 9	Pressacavo	Presse étoupe	Kabeldurchgang	Cable fastener
72	E20956	PG 9	Dado per pressacavo	Ecrou pour presse étoupe	Mutter für Kabeldurchgang	Cable fastener nut
73	E20970	PG 16	Pressacavo	Presse étoupe	Kabeldurchgang	Cable fastener
74	E20971	PG 16	Dado per pressacavo	Ecrou pour presse étoupe	Mutter für Kabeldurchgang	Cable fastener nut
75	G04581	-	Camera di combustione	Chambre de combustion	Brennkammer	Combustion chamber
76	G04413	Ø 200	Raccordo camino	Raccord cheminée	Schornsteinanschluss	Chimney fitting
77	T10805	-	Guarnizione	Joint	Dichtung	Seal
78	G04555	-	Pannello	Panneau	Verkleidungsplatte	Panel
79	T10803	-	Guarnizione	Joint	Dichtung	Seal
80	E50794-2	6x30	Termocoppia	Thermocouple	Thermoelement	Thermocouple
81	T10691	D60 x D25	Guarnizione isolante	Joint d'isolation	Isolierdichtung	Insulating gasket
82	T10405	-	Vetro temprato	Verre trempé	Gehärtetes Glas	Tempered glass
83	T10692	D36 x D25	Guarnizione isolante	Joint d'isolation	Isolierdichtung	Insulating gasket
84	G04298	-	Disco	Disque	Scheibe	Disc
85	G01673	-	Turbolenziatore	Silencieux turbo	Verwirbelungsplatte	Turbulence-generating grid
86	E20706-02	-	Scatola plastica	Boîte plastique	Gehäuse, Kunststoff	El. components box
87	E50749	TY95H 120 °C	Termostato di sicurezza	Thermostat de sécurité	Sichereitsthermostat	Safety thermostat
88	E50750	-	Protezione per termostato sicurezza	Protection pour thermostat de sécurité	Schutz für Sicherheitsthermostat	Safety thermostat plastic profile
89	E20688	4P+T	Connettore presa nero	Plaque de prise noire	Steckbuchse schwarz	Plug
90	E20665	-	Coperchio presa termostato	Couvercle prise thermostat	Deckel Thermostatbuchse	Thermostat plug cover
91	E20640	3P+T	Connettore presa termostato	Fiche thermostat	Steckdose	Thermostat plug
92	E20301	10 mm2 - 12 pin	Morsettiera	Barrette de connection	Klemmenleiste	Terminal board
93	G04392	-	Piastra supporto	Plaque support	Montageplatte	Support plate
94	E11033	230V	Lampada	Lampe	Lampe	Lamp
95	E11030	230V	Lampada	Lampe	Lampe	Lamp
96	G04556	-	Pannello di protezione	Panneau de protection	Schutzverkleidungsplatte	Protective panel
104	G04557-9010	-	Scatola ventilatore	Boîtier de ventilateur	Ventilator Box	Fan box
105	T10707	CBP 18/18	Ventilatore	Ventilateur	Ventilator	Fan

PL 05/17			Da N.° serie	De No. Serie	Von Masch. Nr.	From S/N
			54500001			
POS	**P/N**	**LEGENDA**	**DESCRIZIONE**	**DESCRIPTION**	**BESCHREIBUNG**	**DESCRIPTION**
106	M10234	M12 x 55	Vite	Vis	Schraube	Screw
107	G04558-9005	-	Piastra supporto	Plaque support	Montageplatte	Support plate
108	M10714	M12	Dado	Écrou	Schraubmutter	Nut
109	E10684-220	3 kW - 230V - 60Hz	Motore	Moteur	Motor	Motor
111	C10944-28	PBT100 SPA 2	Puleggia	Poulie	Scheibe	Sheave
112	C10948	CS XPA 1450	Cinghia	Courroie	Riemen	Belt
113	C10946-25	PBT236 SPA 2	Puleggia	Poulie	Scheibe	Sheave
114	G04559-9005	-	Pannello	Panneau	Verkleidungsplatte	Panel
115	G04513-9005	-	Serranda regolazione aria	Tablier réglage air	Luftregelklappe	Air adjustment shutter
116	I20337	1/4"M - 1/4"M	Raccordo	Raccord	Fitting	Fitting
117	M20123	Ø 1/4" x 1,5	Rondella alluminio	Rondelle alu	Scheibe, Aluminium	Aluminium washer
118	T20238	1/4"FF	Filtro gasolio	Filtre fuel	Heizölfilter	Diesel filter
119	T20206	-	Cartuccia filtro	Cartouche filtre	Filtereinsatz	Filter cartridge
120	T20254	-	Kit guarnizioni filtro	KIT OR filtre	Satz Filterdichtungen	Filter seal kit
121	T20212	-	Contenitore filtro	Conteneur filtre	Filtergehäuse	Filter container
122	I20301	1/4"MF / 90°	Raccordo	Raccord	Fitting	Fitting
123	I20104	1/4"M - 1/4"M	Raccordo ferro	Raccord fer	Anschluss, Eisen	Iron fitting
124	G04586	-	Staffa	Étrier	Bügel	Stirrup